

KD459.70 /06-2022

De motor 1.2 Puretech Turbo veroorzaakt nog steeds veel problemen bij eigenaren. De oorzaak is de voortijdige slijtage van de motorolie die leidt tot achteruitgang van de distributieriem. Probleem al eerder genoemd bij de 'Atmo'-versie

Maar bij de Turbo-versie, terwijl het uiteenvalt, vervuilen de stukken de motorolie en kunnen ze mogelijk de vacuümpomp, de variabele distributiekleppen of de oliepompfilter (snavel) verstoppen.

De gevolgen zijn talrijk: als de vacuumpomp verstopt raakt, is er verlies van remassistentie, wat tot grote problemen leidt, zoals u zich kunt voorstellen. Er is dan een Herculeaanse kracht nodig om te remmen. Men kan ook problemen met smering waarnemen (drukverlies olie) of vervuiling van nokkenassen en kleppen.

Bijgevolg wordt een terugroepactie uitgevoerd, genoemd veiligheid.

Gelabelde modellen zijn Peugeot (terugroepcode JZR), Citroën en DS (terugroepcode HFC), uitgerust met de 1.2 Puretech 110 pk of 130 pk en geproduceerd tussen maart 2013 en april 2017.

De oorzaak van dit probleem is de snelle aftakeling van de olie, vooral bij voertuigen die weinig rijden (minder dan 15.000 km) en vrijwel uitsluitend in stedelijk gebruik. In deze gebruikscontext is de 1.2 PureTech-motor gevoelig voor verdunning van de olie, wat betekent dat on-brandende brandstofdruppels langs de wanden van de cilinders glijden en zich mengen in de lagere olieschaal. Bijgevolg heeft dit mengsel een abrassieve werking op de riem, wat de slijtage verklaart. Bij gebrek aan een technische oplossing om dit te voorkomen, is de enige manier om de riem te beschermen het jaarlijks verversen van de motorolie voor lichte rijders. Vandaar de nieuwe aanbeveling van de constructeur om de riem bij elke beurt te controleren via de vulopening voor olie. Inderdaad, wanneer men olie bijvult via een putje boven de distributie, kan men een beetje van de riem zien en zo de staat ervan beoordelen.

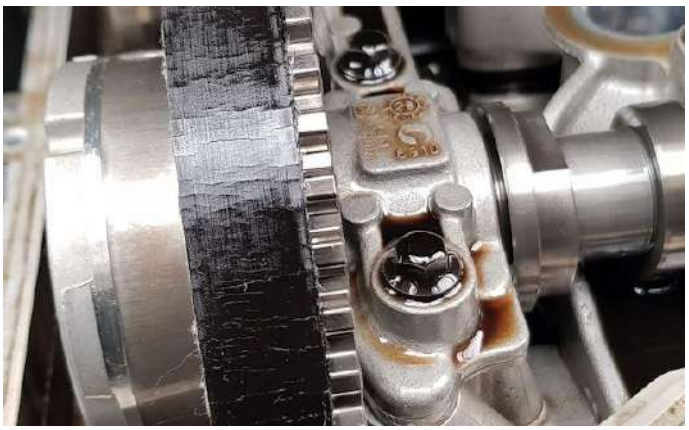

Een inspectie moet worden uitgevoerd (controle van de breedte van de riem) met behulp van een driepunts sjabloon (draaiende krukas)



Distributie-riemsjabloon
OE (G-0109-6)

LET OP: de vervangingstermijn voor de distributieriem is nu 100.000 km of 6 jaar.

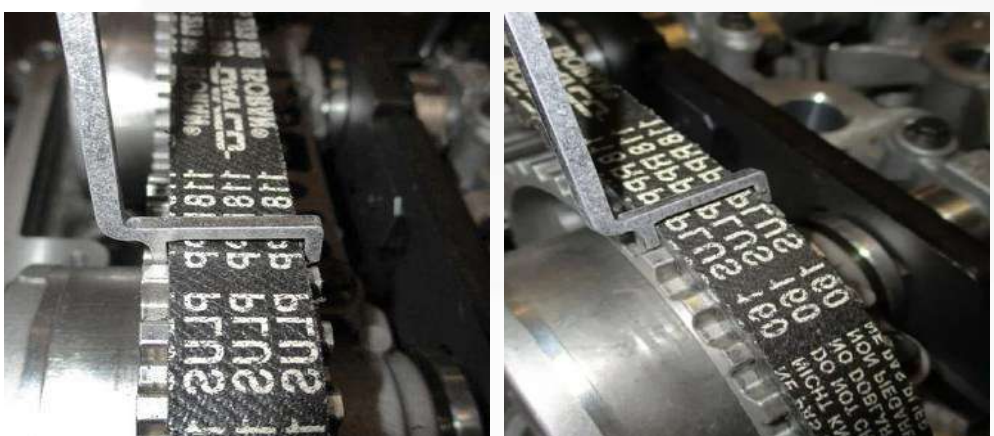

De breedte van de riem moet worden gecontroleerd.

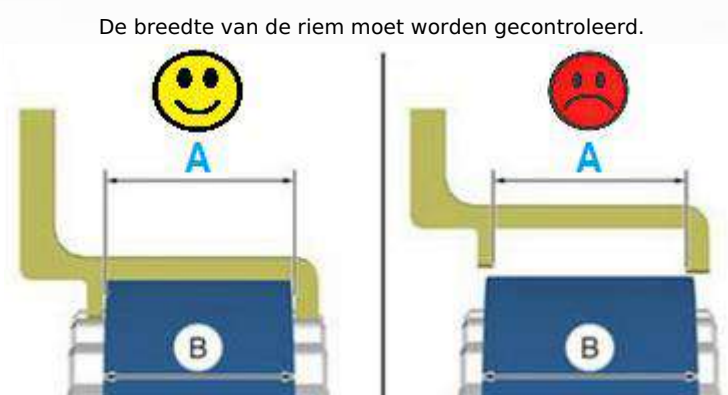

Als de breedte van de riem niet voldoet, is demontage van de onderoliekap noodzakelijk om te controleren of het oliepompzeefje.

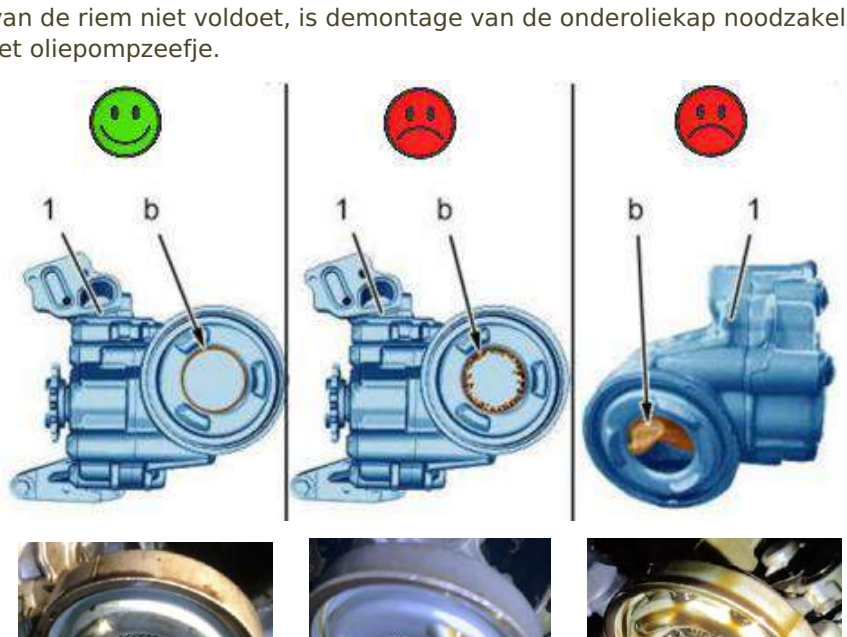

- Alleen als de riem niet voldoet, wordt deze vervangen evenals de vacumpomp.
- Is de oliepompzeef een beetje verstopt, dan wordt deze schoongemaakt, de sensorelektopomp vervangen, de variabele distributiekogels gereinigd of vervangen, de holle schroef van de smeerbuistron van de turbo vervangen en natuurlijk de vacumpomp en hele distributie vervangen.

- Is de zeef volledig verstopt, dan moet ook de oliepomp worden vervangen.

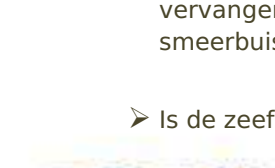

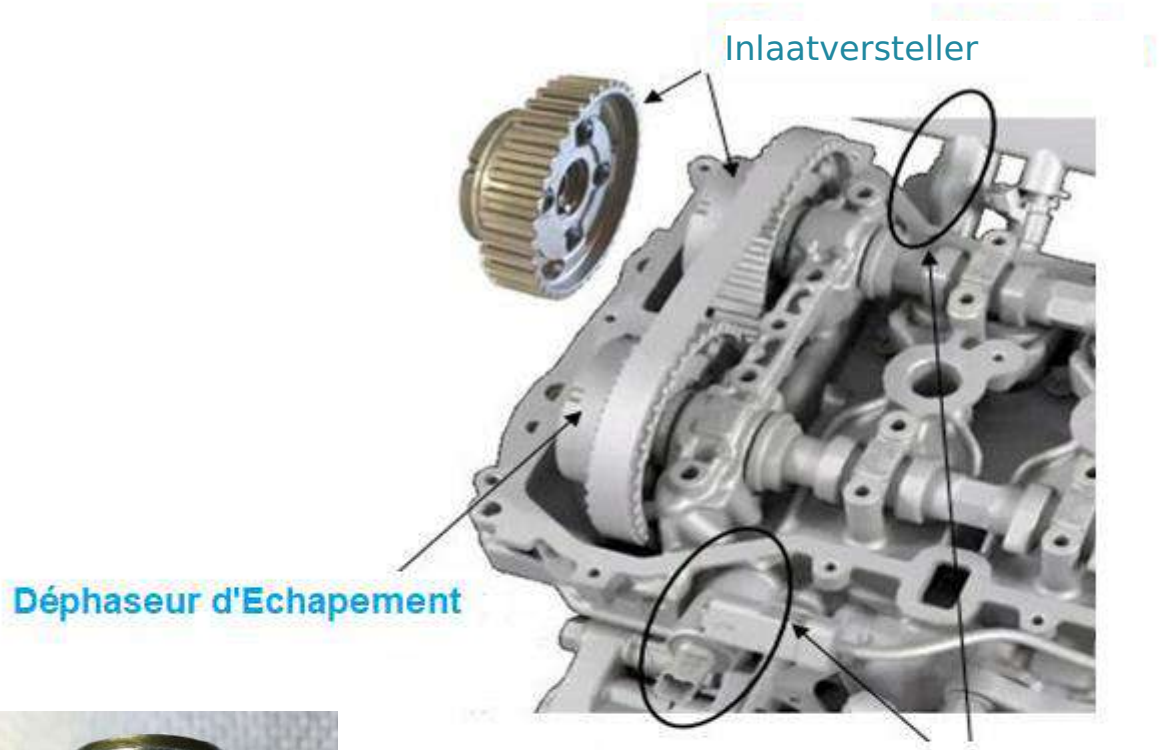



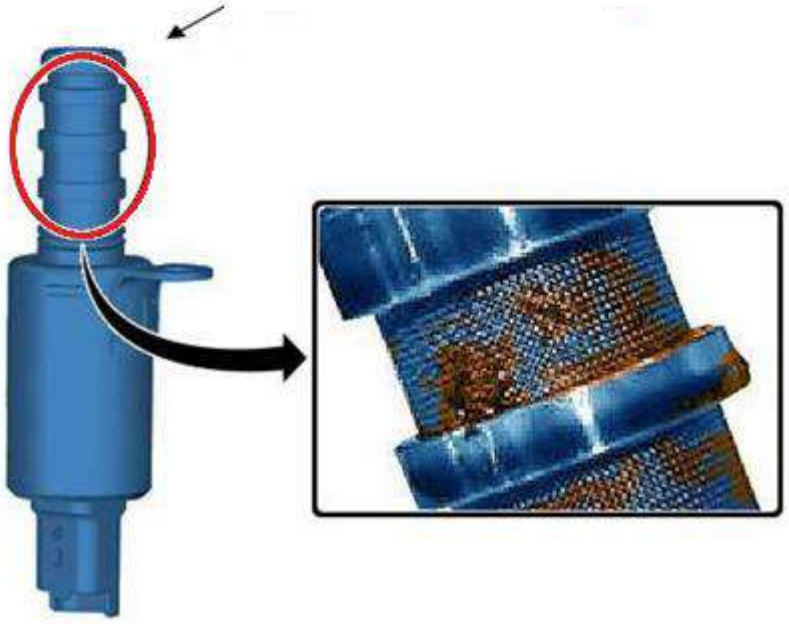

En in alle gevallen wordt de motorregeleenheid opnieuw geprogrammeerd om, volgens de terugroepactie, "de motorregeleenheid bij te werken om de diagnose van het remhulpsysteem te verbeteren en elk risico op vermindering of verlies van remkracht te voorkomen". Dit betekent dat de auto het waarschuwingslampje voor oliedrukverlies eerder op het dashboard zal laten branden om een probleem aan te geven.

Voertuigen			
Peugeot	208 I	EB2 DT (HNZ)	1,2 L THP 110 pk
	208 II	EB2 ADTD	1,2 L THP 100 pk
		EB2 DTS (HNY)	1,2 L THP 130 pk
	2008	EB2 DT (HNZ)	1,2 L THP 110 pk
		EB2 DTS (HNY)	1,2 L THP 130 pk
	2008 II	EB2 ADTD	1,2 L THP 100 pk
		EB2 DTS (HNY)	1,2 L THP 130 pk
		EB2 ADTX	1,2 L THP 155 pk
	308 II	EB2 DT (HNZ)	1,2 L THP 110 pk
		EB2 DTS (HNY)	1,2 L THP 130 pk
	Partner	EB2 DT (HNZ)	1,2 L THP 110 pk
	Rifter	EB2 DT (HNZ)	1,2 L THP 110 pk
		EB2 DTS (HNY)	1,2 L THP 130 pk
	3008 I	EB2 DTS (HNY)	1,2 L THP 130 pk
	3008 II	EB2 DTS (HNY)	1,2 L THP 130 pk
	5008	EB2 DTS (HNY)	1,2 L THP 130 pk
	5008 II	EB2 DTS (HNY)	1,2 L THP 130 pk
Citroën	C4 SpaceTourer	EB2 DTS (HNY)	1,2 L THP 130 pk
	C3 II	EB2 DT (HNZ)	1,2 L THP 110 pk
	C3 III	EB2 DT (HNZ)	1,2 L THP 110 pk
	C4 II	EB2 DT (HNZ)	1,2 L THP 110 pk
		EB2 DTS (HNY)	1,2 L THP 130 pk
	C4 Cactus	EB2 DT (HNZ)	1,2 L THP 110 pk
		EB2 DTS (HNY)	1,2 L THP 130 pk
	C4 Picasso II	EB2 DT (HNZ)	1,2 L THP 110 pk
		EB2 DTS (HNY)	1,2 L THP 130 pk
	C3 Picasso	EB2 DT (HNZ)	1,2 L THP 110 pk
	C3 Aircross	EB2 DT (HNZ)	1,2 L THP 110 pk
		EB2 DTS (HNY)	1,2 L THP 130 pk
	Berlingo II	EB2 DT (HNZ)	1,2 L THP 110 pk
	Berlingo III	EB2 DT (HNZ)	1,2 L THP 110 pk
		EB2 DTS (HNY)	1,2 L THP 130 pk
	DS4	EB2 DTS (HNY)	1,2 L THP 130 pk
	DS3	EB2 DT (HNZ)	1,2 L THP 110 pk
		EB2 DTS (HNY)	1,2 L THP 130 pk
	DS3 Crossback	EB2 ADTD	1,2 L THP 100 pk
		EB2 DTS (HNY)	1,2 L THP 130 pk
		EB2 ADTX	1,2 L THP 155 pk
Toyota	ProAce City	EB2 DT (HNZ)	1,2 L THP 110 pk
		EB2 DTS (HNY)	1,2 L THP 130 pk
		EB2 DTS (HNY)	1,2 L THP 130 pk
Opel	Crossland X	EB2 DT (HNZ)	1,2 L THP 110 pk
		EB2 DTS (HNY)	1,2 L THP 130 pk
	Corsa VI	EB2 ADTD	1,2 L THP 100 pk
		EB2 DTS (HNY)	1,2 L THP 130 pk
	Mokka II	EB2 ADTD	1,2 L THP 100 pk
		EB2 DTS (HNY)	1,2 L THP 130 pk
		EB2 ADTX	1,2 L THP 155 pk
	Grandland X	EB2 DT (HNZ)	1,2 L THP 110 pk
		EB2 DTS (HNY)	1,2 L THP 130 pk



KD459.70



Aanbevelingen

Draai de motor alleen met behulp van de krukaspoelie in de draairichting.

Draai de krukas of de nokkenassen niet wanneer de distributieriem is verwijderd.

Voer afstellingen aan de distributieriem alleen uit wanneer de motor koud is. Het wordt aanbevolen om de accessoiresriemen na demontage niet opnieuw te gebruiken, maar altijd te vervangen.

Systematische vervanging van onderdelen

Omschrijving	Aantal
Krukas keerring	1
Keerring van de oliescheider	1
Keerring vacuümpomp	1
Carterpakkingbescherming van de distributieriem	1
Waterpomp riem	1
Bout van de krukaspoelie	1
Bouten van de variabele poelies	2



Of bijzondere gereedschappen vereist Gereedschappen nodig

SNR beveelt de gereedschappen Clas OM 3747, OM 4141 en OM 4058 aan



Purgeleiding OE (4192-T)



Afsluitplug OE (0189-Q)



Tandwielslot gereedschap voor de inlaatnok OE (0109-2C)



Tandwielslot gereedschap voor de uitlaatnok OE (0109-2D)



Koppelschakelaar voor vliegwiel OE (0197-N)

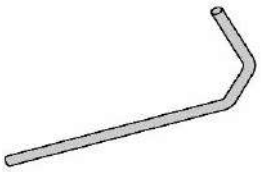

Slotpen van spanringen OE (0188-Q1)



Gereedschap voor montage accesoires riem OE (0109-1B)



Richtlijn voor de riem distributie OE (G-0109-6)

Koppelmomenten

Aanduiding	Illustraties	Aanbevelingen	Waarden van Aanspannen
Pompdrain schroef (3)	(Zie afbeelding 6)	Gebruik een nieuwe pakkingspakking.	8 Nm
Beschermingsschroef van de riem distributie (1)	(Zie afbeelding 12) (zie afbeelding 21)		
Fijnschroef van vliegwiel (3)	(Zie afbeelding 25)	Gebruik nieuwe schroeven	Stap 01 20 Nm Stap 02 25 Nm Stap 03 45°
Spanrondanktoring GT359.41 (1)	(Zie afbeelding 24)		20 Nm
Spanningsrol De inrolleur GE359.32 (3)	(Zie afbeelding 23)		20 Nm
Slingerkrans van het vliegwiel (6)	(Zie afbeelding 23)	Gebruik een nieuwe bout	Stap 01 50 Nm Stap 02 180°
Nokkenasverzetter schroef (2)	(Zie afbeelding 19)	Gebruik nieuwe schroeven	Stap 01 20 Nm Stap 02 120°
Olie-scheiding ring schroef (1) - (16)	(Zie afbeelding 28)	Houd volgorde van aandraaien aan. Gebruik een nieuwe pakking.	10 Nm



Loop van de accessoiresriemen

Verklaring aanduiding	
A	Alternator
AC	Airconditioningcompressor
CRS	crankshaft
T	Spannerrol
WP	Pomp van de vloeistof van koeling

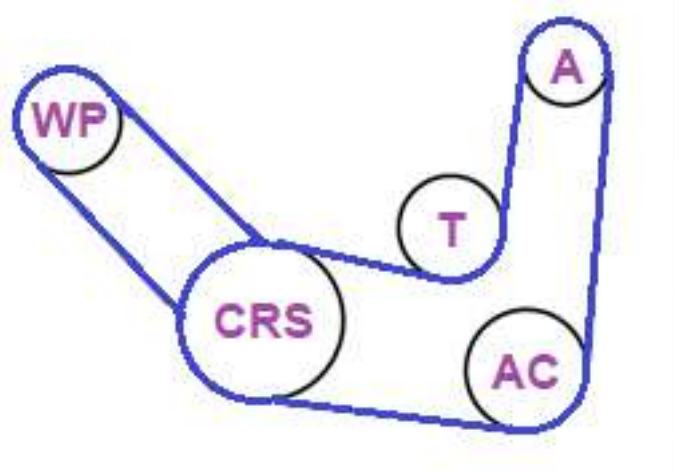

Verwijderen

Plaats de auto op het hefplatform
Verwijder de motorafdekking
Til de auto op.
Demonteer het voorwiel rechts.
Verwijder de bekleding van de voorwielkast rechts.
Koppel de batterij los.
Spanningsinrichting aanspannen met een geschikt gereedschap tegen de klok in. (1)
Plaats de blokkeerpin om de spie-roll vast te zetten. (2)

Benodigd speciaal gereedschap
Blokkeerpin van de spanningsroll (2) OE (0188-Q1)

Illustratie 1

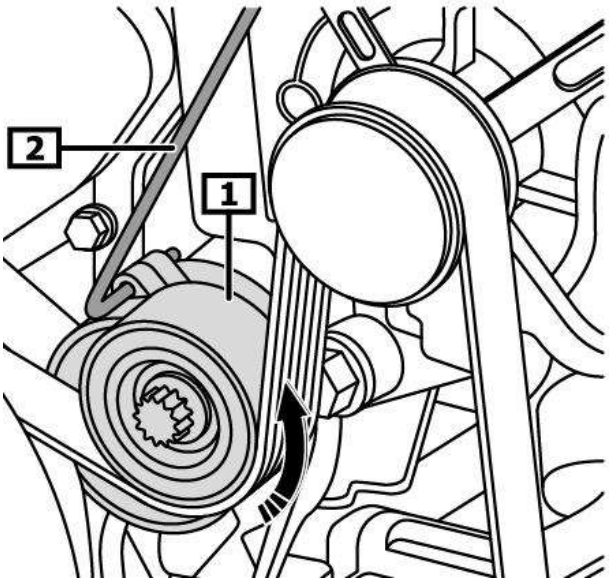

1 Bevestigingsapparaat van de accessoiresriem.
2 Blokkeerpin van de spanningspoelie

NTN.
Brands of NTN corporation

Verwijder de accessoireriem van de generator en van de airconditioningcompressor. (1)

Illustratie 2

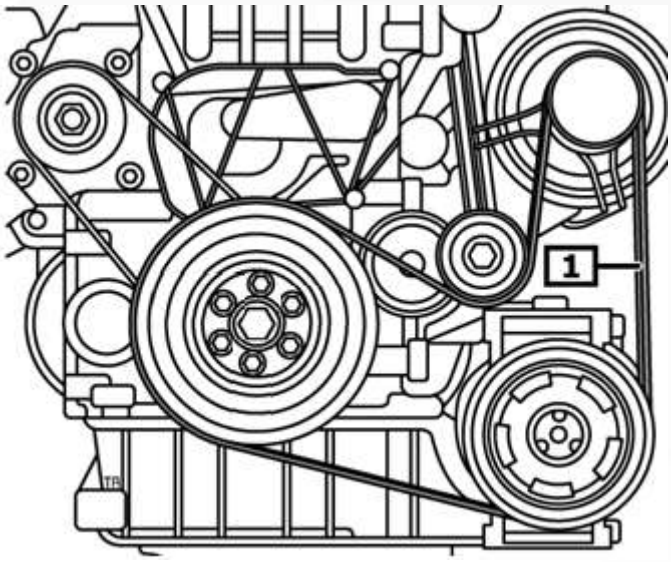

1 accessoireriem – Generator / Airconditioningcompressor

Snij de accessoireriem van de waterpomp en haal deze eruit. (1)

Illustratie 3

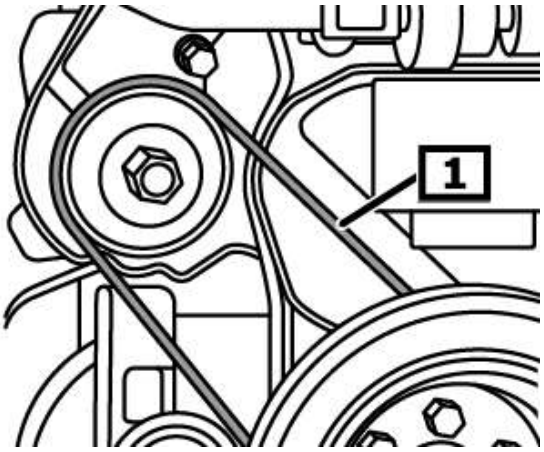

1 Accessoireriem - pomp van het koelvloeistof

Bevestig de ontluchtingsleiding aan het ontluchtingsventiel. (1)

Verlaag de brandstofdruk. Verwijder
de ventilatieflexibiliteit.

Nodige speciale gereedschappen

OE-ontluchtingsleiding (4192-T)

LET OP: Verzamel brandstoflekken.

Illustratie 4

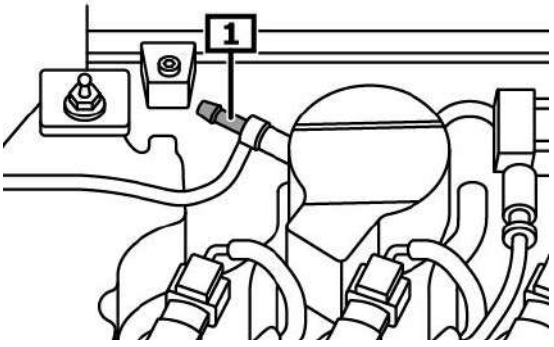

1 Ontluchtingsklep



NTN. SNR. Brands of NTN corporation

Demonteer les bobines d'allumage.
Laat het luchtfilterhuis los.
Demonteer de luchtaanzuigbuis tussen de warmtewisselaar en de turbocomolpel. (1)
Demonteer de luchtinlaatslang tussen de turbocompressor en het luchtaffilterhuis. (2)
Demonteer de overdruk-luchtslangen. (3)
Demonteer de slang van het luchttoevoerhuis op het motorblok. (4))

Illustratie 5

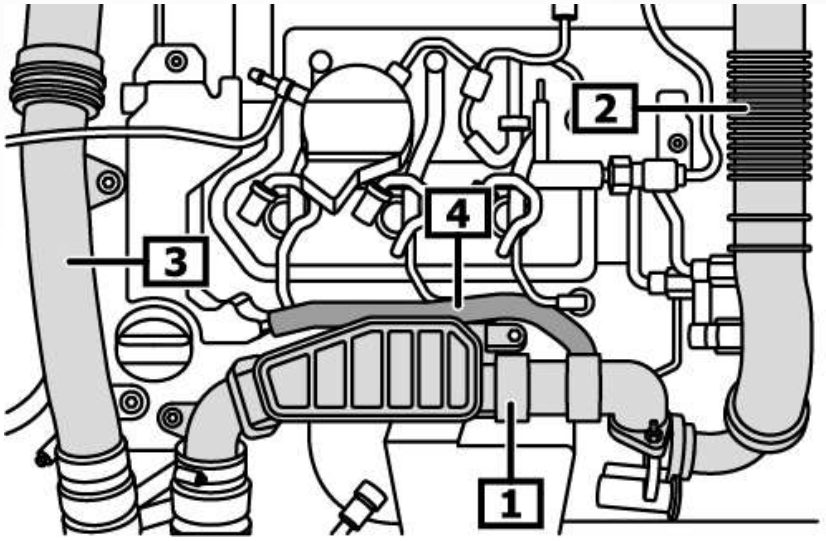

1 Luchtaanzuigleiding
2 Luchtinlaatslang
3 Luchtaanzuigleiding
4 Luchttoevoeringflexible van het motorblok.

Verwijder de afdekking van de hogedrukpomp. (1)
Laat de brandstofleiding van de hogedrukpomp los.
Sluit de openingen.
Draai de schroeven van de kabelgoot los. (2)
Koppel de motorstapelhitle connector.
Klop de motorleidingen van de carrosserie los en leg ze opzij. (3)

Benodigde speciale gereedschappen

OE-dopjes afsluiters (0189-Q)

Illustratie 6

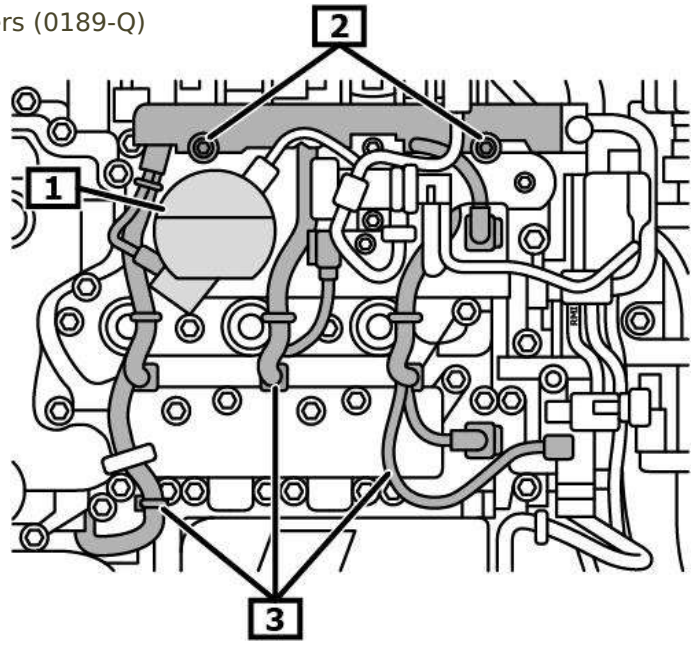

1 Afdekking hogedrukpomp
2 Schroef - kabelgoot
3 Motorkabelset

NTN. SNR Brands of NTN corporation

Draai de motor door de bout van de krukaspoelie met de bout rondom tot de krukaspoelie in de kamaspositie komt ‘Draai de olieafscheider los. (pijlen) Verwijder de olieafscheider. (1)

Illustratie 7

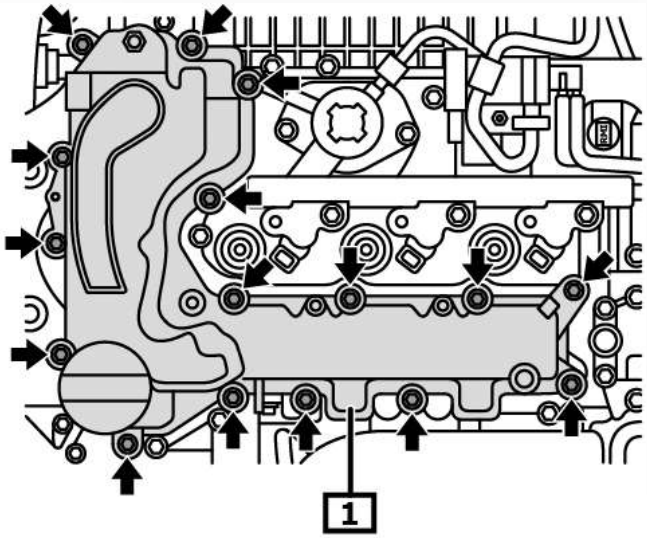

1 Olieafscheider

Verwijder de luchttoevoerleiding. (1)

Illustratie 8

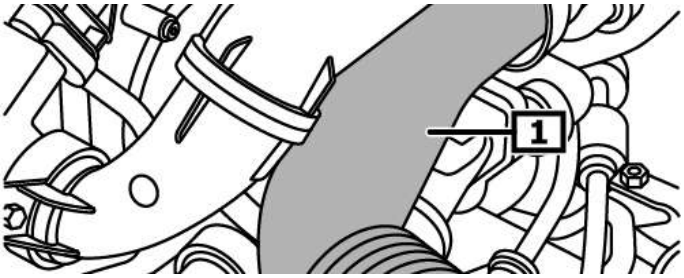

1 Luchttoeverleiding

Verwijder de depressieleidingen van de depressiepomp. (1)
Ontkoppel de elektrische(n) connector(-s). (2)
Draai de schroeven van de depressiepomp los. (3) (pijl)
Verwijder de depressiepomp (4)

Illustratie 9

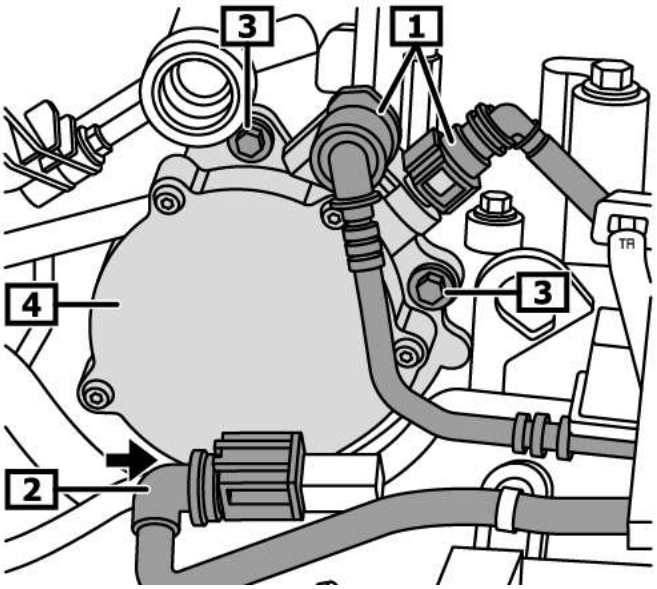

1 Depressieleiding 2 Elektrische aansluiting
3 Schroeven depressiepomp 4 Schroeven depressiepomp

NTN.
SNR
Brands of NTN corporation

Draai de krukas in de draairichting totdat de platte zijde van de positieron richting naar boven wijst. (1) (Pijl)

Illustratie 10

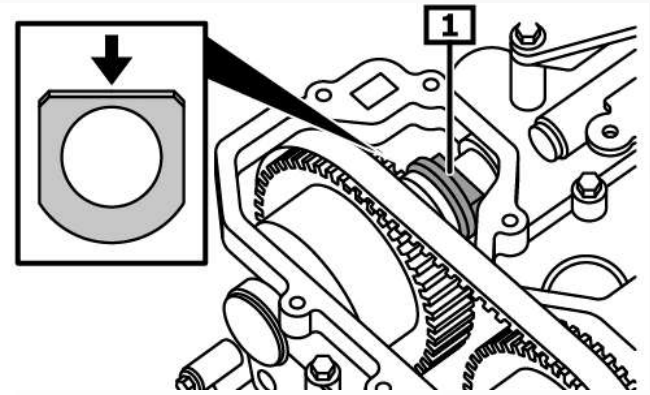

1 Positie- nok

De groef van de uitlaatsynchronisatie-as moet zich verticaal bevinden. (1)

Illustratie 11

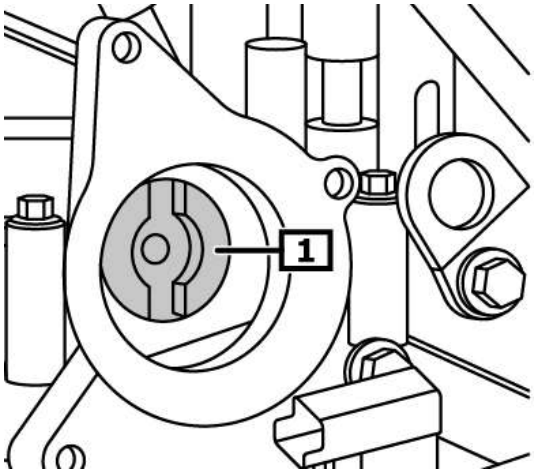

1 Nok Uitlaatsynchronisatie-as

Plaats het vergrendelingsgereedschap van de inlaatnokkenas. (1)

Draai de schroeven volledig vast. (2)

Benodigd speciaal gereedschap

Inlaatnokkenasvergrendelingsgereedschap (1) OE (0109-2C)

Illustratie 12

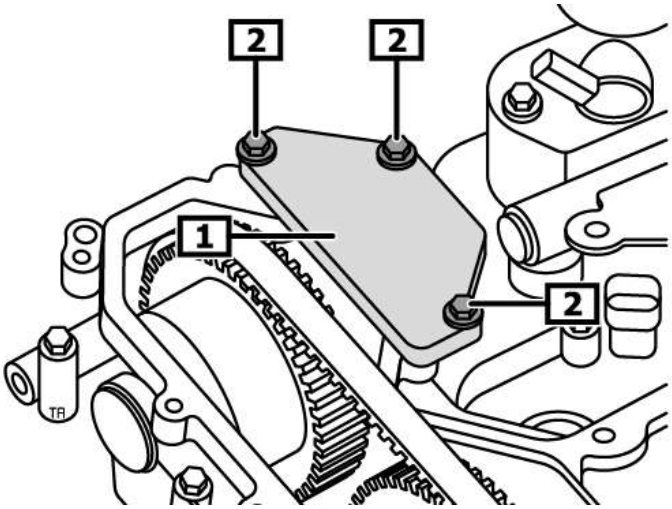

1 Inlaatnokkenasvergrendelingsgereedschap 2 Schroeven

NTN. SNR. Brands of NTN corporation

Plaats het blokkeringstool van de uitlaatsverrotte nokas (1)

Draai de schroeven stevig vast. (2)

Speciale gereedschappen vereist

Blokkeringstool van de uitla-nokkenas (1) OE (0109-2D)

Illustratie 13

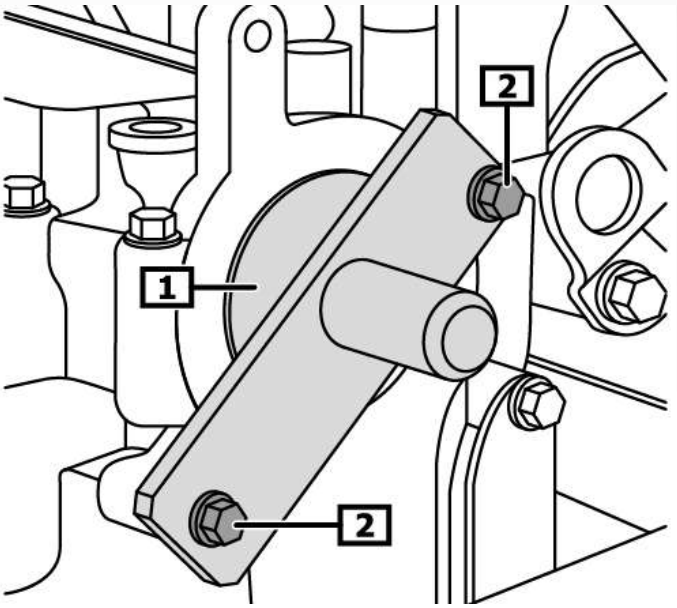

1 Blokkeringstool van de uitla-nokkenas 2 Schroeven

Draai het krukas in de richting van de rotatie totdat de blokkeerpijn in de boring van de vliegwiel geplaatst kan worden door de blokblok. (1)(2)

Controleer of de motor correct geblokkeerd is door de krukas licht te draaien tegen de rotatierichting in.

Speciale gereedschappen vereist

Krukasblokkeerhulpmiddel (1) OE (0197-N)

Illustratie 14

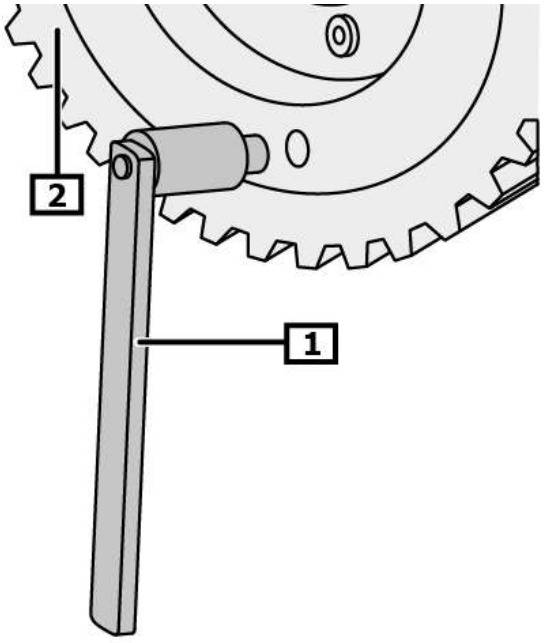

1 Krukasblokkeerhulpmiddel 2 Vliegwiel

Brands of NTN corporation

Draai de bouten van de krukaspoelie los. (3)

Demonteer de krukaspoelie. (4)

Draai de bouten van de distributieriemafdekking los. (1)

Verwijder de distributieriemafdekking. (2)

Afbeelding 15

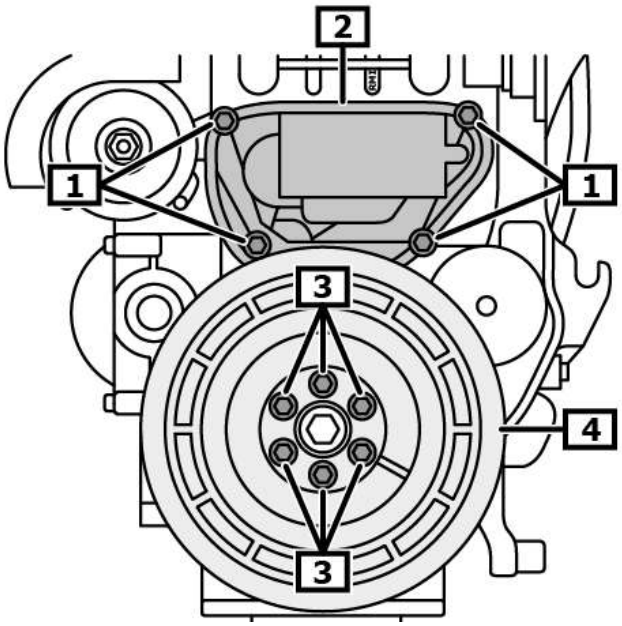

1 Bout van de distributieriemafdekking 2 Riemafdekking

3 Bout - krukaspoelie 4 Krukaspoelie

Draai de bout van het spanrol los. (1)

Demonteer de spanrol. (2)

Verwijder de bout van de omkeerrol. (3)

Demonteer de omkeerrol. (4)

Verwijder de afdichtring. (5)

Draai de bout van het krukastandwiel los. (6)

Verwijder de naaf van de aandrijfpoelie. (7)

Afbeelding 16

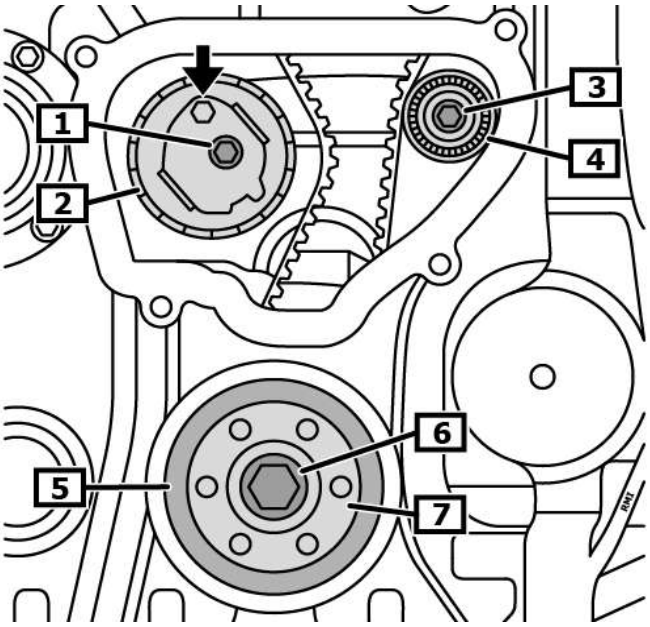

1 Bout van de spanpoelie 2 Spanrol

3 Bout van de omkeerpoelie 4 Omkeerpoelie

5 Afdichtring 6 Bout van het krukastandwiel

7 Naaf van de aandrijfpoelie



NTN. SNR. Brands of NTN corporation

Verwijder de afsluitdoppen. (1) Verwijder de distributieriem van de aandrijfwielen van de nokkenassen. (2)

Afbeelding 17

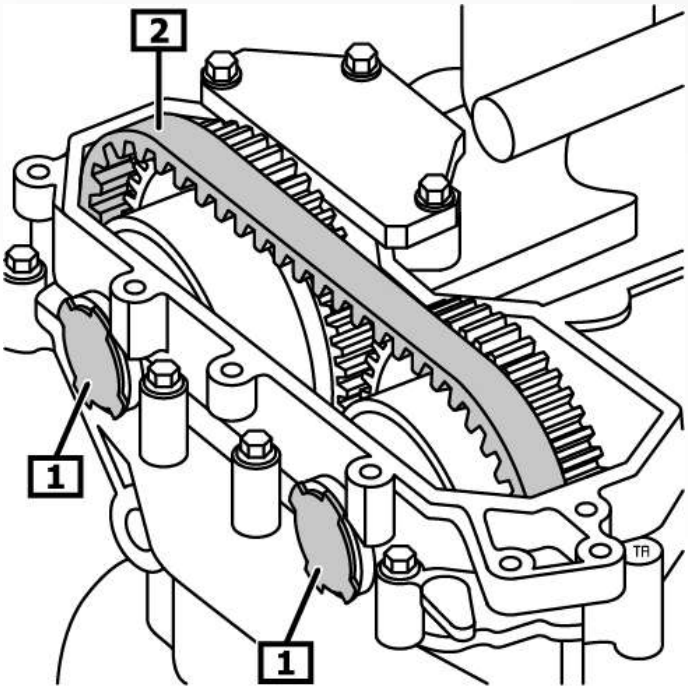

1 Afsluitdop 2 distributieriem

Demonteer het krukaswiel. (1) Schroef de bouten van de nokkenaswielen los. (2)

Demonteer de nokkenasverstellers. (3)

Verwijder de distributieriem van bovenaf. (4)

Afbeelding 18

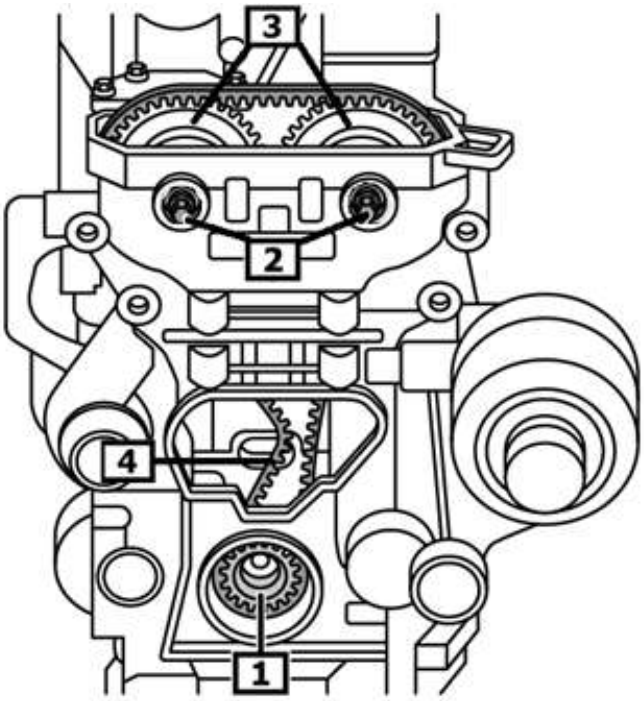

1 Krukastandwiel 2 distributieriem

Montage

Monteer de distributieriem CD41228. (1)
Monteer de poelienaaf met het krukas tandwiel. (2)(3)

Let op de afvlakking van de krukas en de uitsparing van de naaf! (3)(4) (pijlen)

Controleer de markeringen van de nokkenaswielen. (5)(6)

Afbeelding 19

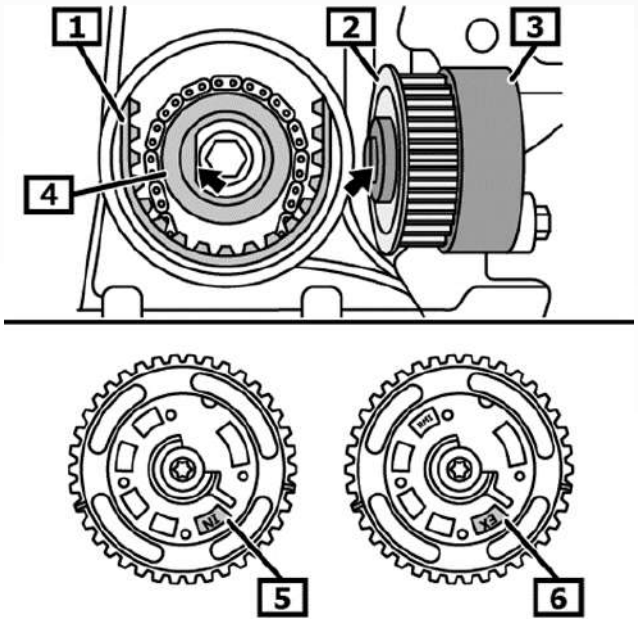

1 distributieriem
2 Krukas tandwiel
3 Aandrijvingspoelienaaf
4 Krukas
5 Markering van het inlaatnokkenastandwiel
6 Markering van het uitlaatnokkenastandwiel

Monteer het uitlaatnokkenaswiel. (1)
Let op de juiste positionering. (2)(3)
Draai de bout van het uitlaatnokkenaswiel vast. (2)
Monteer het inlaatnokkenaswiel.
Let op de juiste positionering. (5)(6)
Draai de bout van het inlaatnokkenaswiel vast. (2)

Afbeelding 20

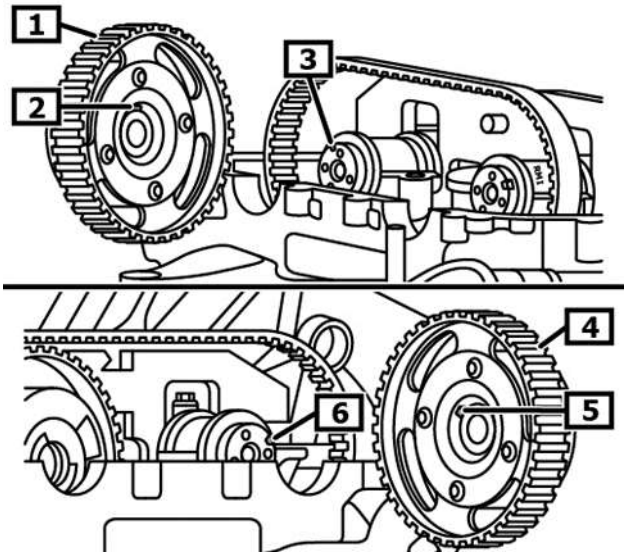

1 Uitlaatnokkenaswiel
2 Krukas spie
3 Nokkenas groef
4 Inlaatnokkenaswiel
5 Spie
6 Nokkenas groef



NTN. SNR Brands of NTN corporation

Plaats de CD41228 riem op de nokkenaswielen. (4)

Verwijder het overtollige afdichtingsmiddel niet. (2)

Smeer de afdichtingen niet. (3)

Monteer de afsluitdoppen. (1)

Afbeelding 21

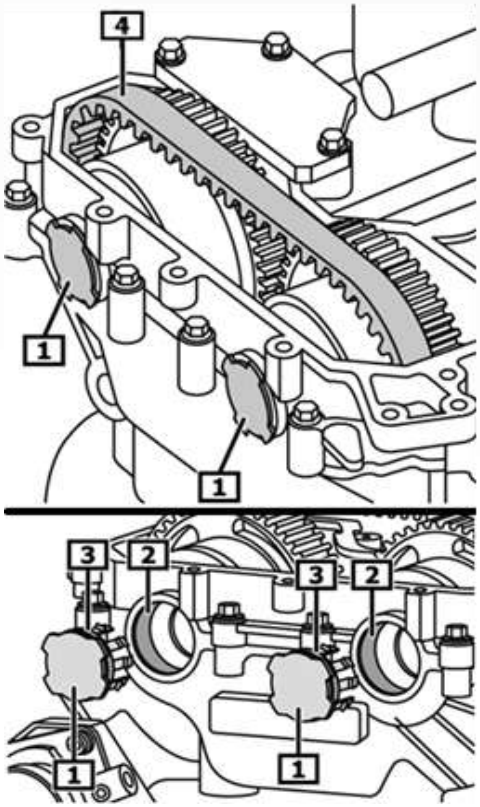

1 Afsluitdop

2 Afdichtingskit

3 Afdichtringen

4 Distributieriem CD41228

Draai de bout (6) van het krukas tandwiel vast met het juiste koppel. (7)

Monteer de omlooprol GE359.32 (4)

Draai de bout van de omlooprol vast. (3)

Monteer de spanrol GT359.41 (2)

Draai de bout van de spanrol vast. (1)

Afbeelding 22

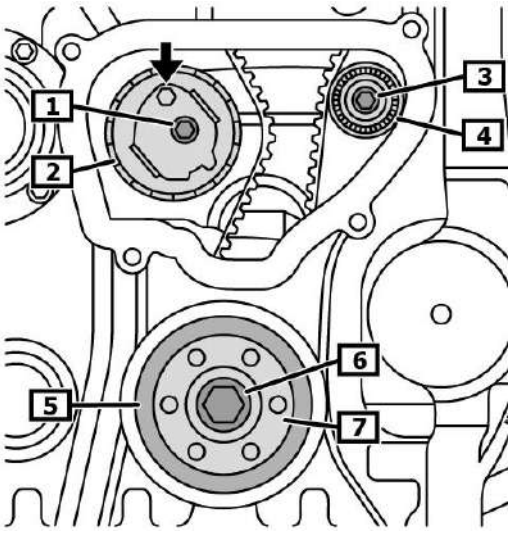

1 Bout Spanrol

2 Spanrol GT359.41

3 Bout Omlooprol

4 Omlooprol GE359.32

5 Afdichting

6 Bout van het krukas tandwiel

7 Naaf van het krukas tandwiel



NTN. SNR Brands of NTN corporation

Spannen van de distributieriem.

Draai de excentriek met de klok mee tegen de klok in met een zeskants sleutel hol tot de markering overeenkomt met de referentiemark. (1)

Draai de spanrol-moer aan volgens het koppel. (2)

Illustratie 23

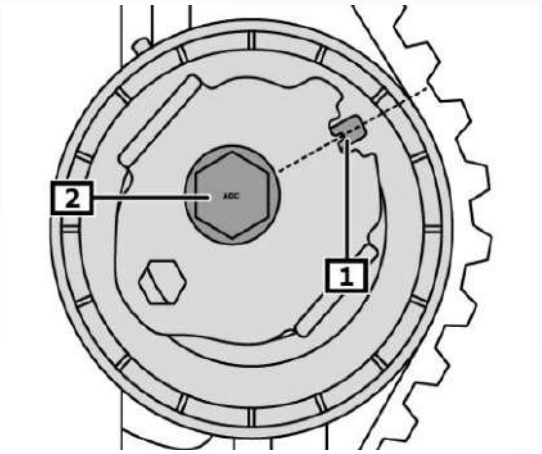

1 Referentiemarkering 2 Spanrondra t Aandrijvingensburgel

Vervang de rubberen afdichting van de distributierembescherming. (1)

Illustratie 24

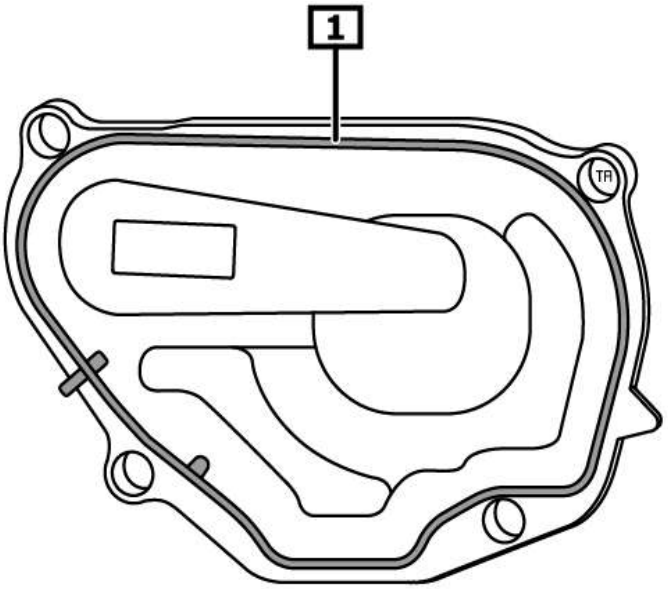

1 Afdichting

Monteer de bescherming van de distributieriem (2) met een nieuwe pakking.

Aandraaien van de onderbeschermingsschroeven van de distributieriem. (1) Monteer de krukaspoelie. (4) Gebruik nieuwe schroeven. (3) Aandraaien van de krukaspoelie-schroeven. (3)

OPGELET: Houd rekening met de draaikrachten.

Illustratie 25

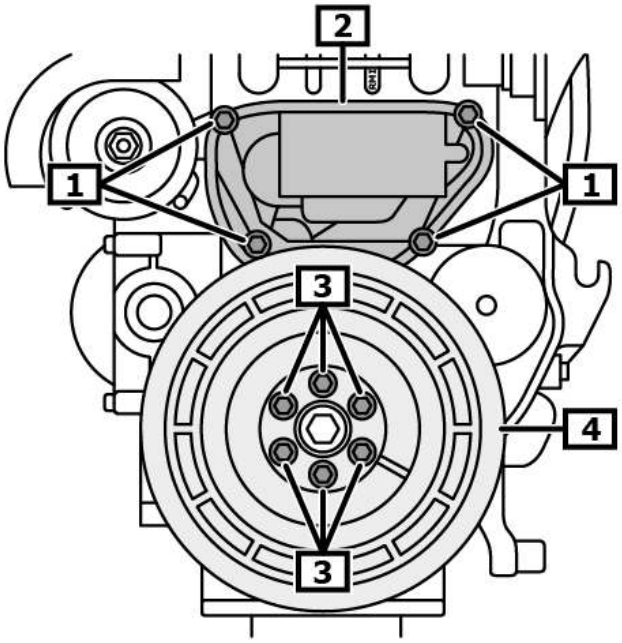

1 Beschermingsbout distributieriem. 2 Afdekking van de riem

3 Krukaspoelie bout 4 Krukaspoelie

Controleer of het filter op de vacuumpomp gemonteerd is. (1)

Maak de afdichtingsoppervlakken schoon.

Vervang depakking (2)

Illustratie 26

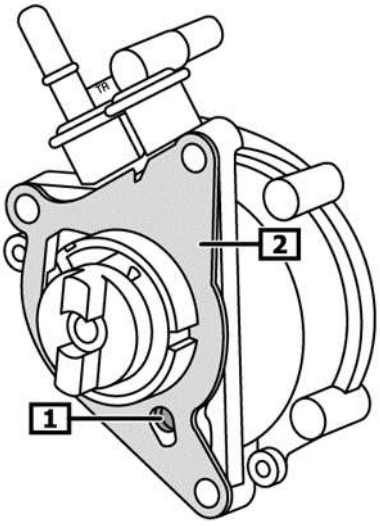

1 Filter 2 Pakket



NTN. SNR Brands of NTN corporation

Vervang de afdichting op het oliedeler. (1)

Illustratie 27

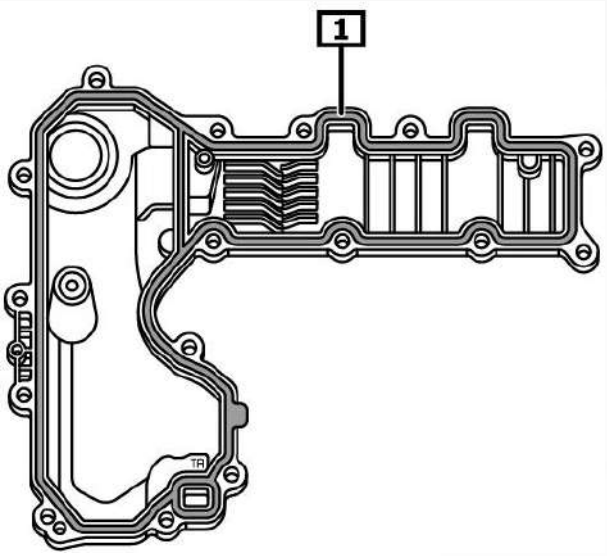

1 Afdichting

Draai de bouten van de oliescheider vast in de aangegeven volgorde 1 tot 16. (1) - (16)

Illustratie 28

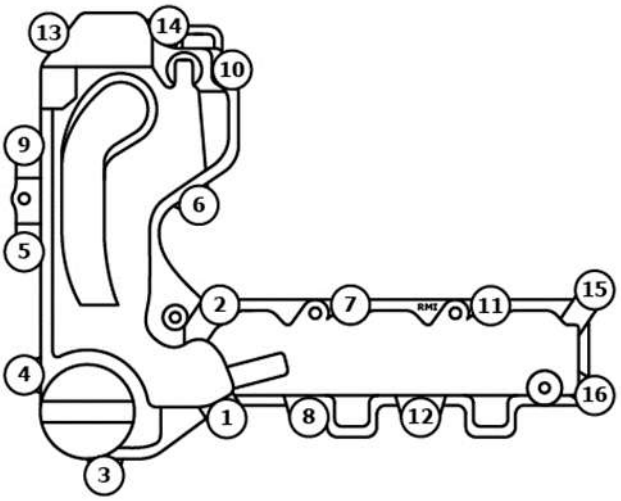

Monteer de ontstekingsspoelen.

1 - 16 Bouten van de oliescheider

NTN.
SNR
Brands of NTN corporation

Leg de accessoiresriem van de koelvloeistofpomp terug

Installatie gereedschap voor de aandrijfriem van accessoires. (1)

Plaats de accessoireaandrijfijn op de uitsteksel van het montagegereedschap. (1) - (3)

Draai de krukas ongeveer 1/2 slag mee in de richting van de klok.

Druk de accessoireaandrijflijn op de waterpomaspiël in. (2)(4)

Draai de motor in de draairichting totdat de accessoireaandrijfriem volledig op de groeven van de pulley is geïnstalleerd. (2)

Let op de correcte positionering van de accessoireaandrijfriem. (2)

Als de riem van de koelvloeistofpomp niet correct is geplaatst, moet de installatieprocedure met een nieuwe riem worden herhaald. (2) Benodigde speciale gereedschappen

Montagegereedschap (1) OE (0109-1B)

Illustratie 29

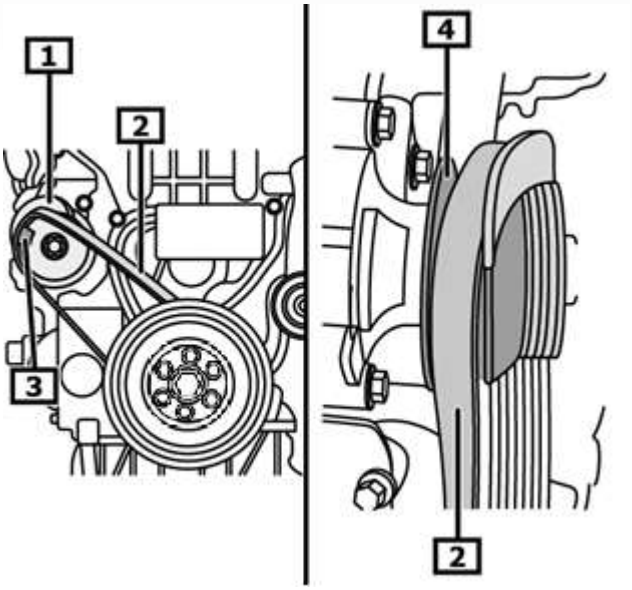

1 Montagegereedschap 2 Accessoireaandrijving - koelvloeistofpomp

3 Uitsteksel 4 Riempas van de koelvloeistofpomppas

Plaats de accessoireaandrijfriem van de airconditioningcompressor en de alternator. (1)
Let op de juiste positionering van de accessoireaandrijfriem.

Illustratie 30

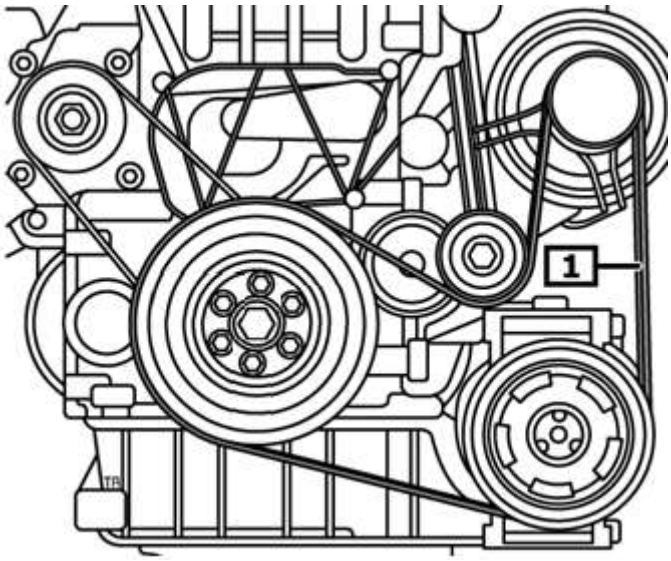

NTN.
SNR
Brands of NTN corporation

Draai het spanningsmechanisme met een geschikt gereedschap tegen de klok in. (1)
Verwijder de vergrendelingspin van de spanpoelie. (2) Los het klemmechanisme van de accessoiresnaar de riem los. (1)

Illustratie 31

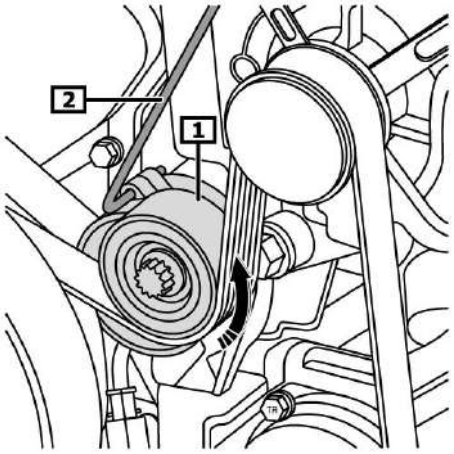

1 Accessoire riemspanner.

2 Vergrendelingspin van de spanwiel.

Laat de krukas twee omwentelingen maken in de draaierichting van de motor.

Let op de juiste positionering van de accessoire-riem.

Controleer opnieuw de spanning van de accessoire-riem. (1)(3)

Het referentiepunt moet overeenkomen met het referentiepunt. (1)(3)

Illustratie 32

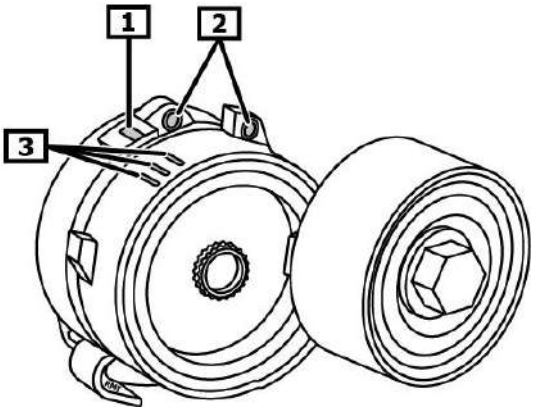

1 Referentie markering

2 Bevestigingsgaten

3 Slijtage markering

.

Sluit de batterij aan.

Start de motor.

Controleer de loop van de riem.

Maak een testrit.

Documenteer de vervanging van de distributeurriem

N.B.: Gebruik een diagnostisch hulpmiddel om het foutlogboek uit te lezen.

NTN. SNR Brancorporatio NTN